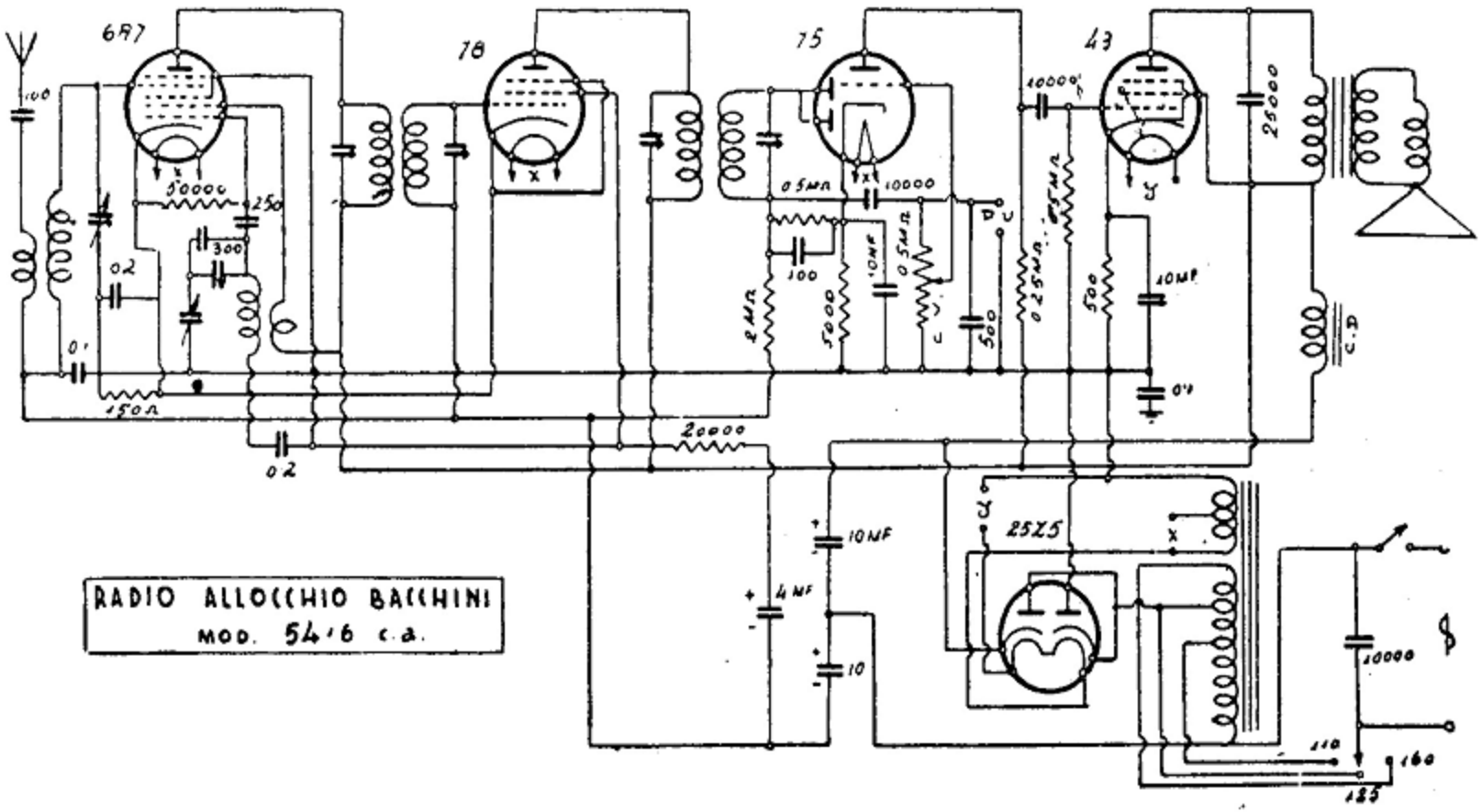

ALLOCCHIO, BACCHINI e Co. — Mod. 54 CA e 56 CA. – Produzione 1934. – Media frequenza 425 kc.
(La 25Z5 provvede al raddrizzamento e alla duplicazione di tensione).